STAROSTWO POWI
W GŁUBCZYCA
WYDZIAŁ BUDOWN
I ARCHITEKTU

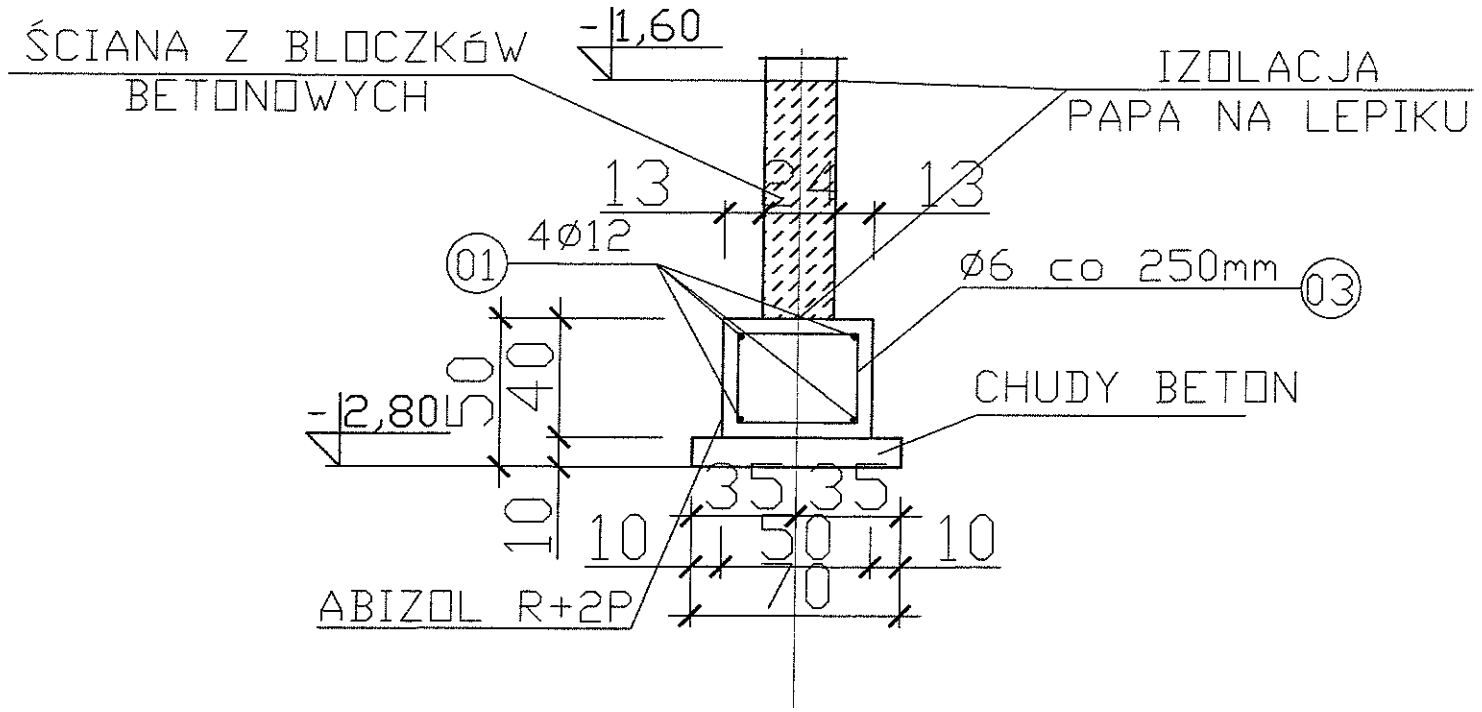

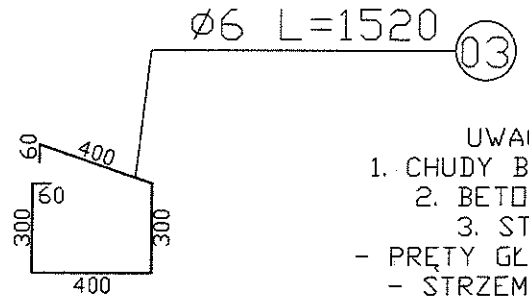

UWAGA:
1. CHUDY BETON B10
2. BETON B25
3. STAL:
- PRĘTY GŁÓWNE AIII
- STRZEMIONA A0
4. FUNDAMENT IZOLOWAĆ ABIZOLEM R+2P DO POZIOMU TERENU
5. OTULENIE MIN 40mm

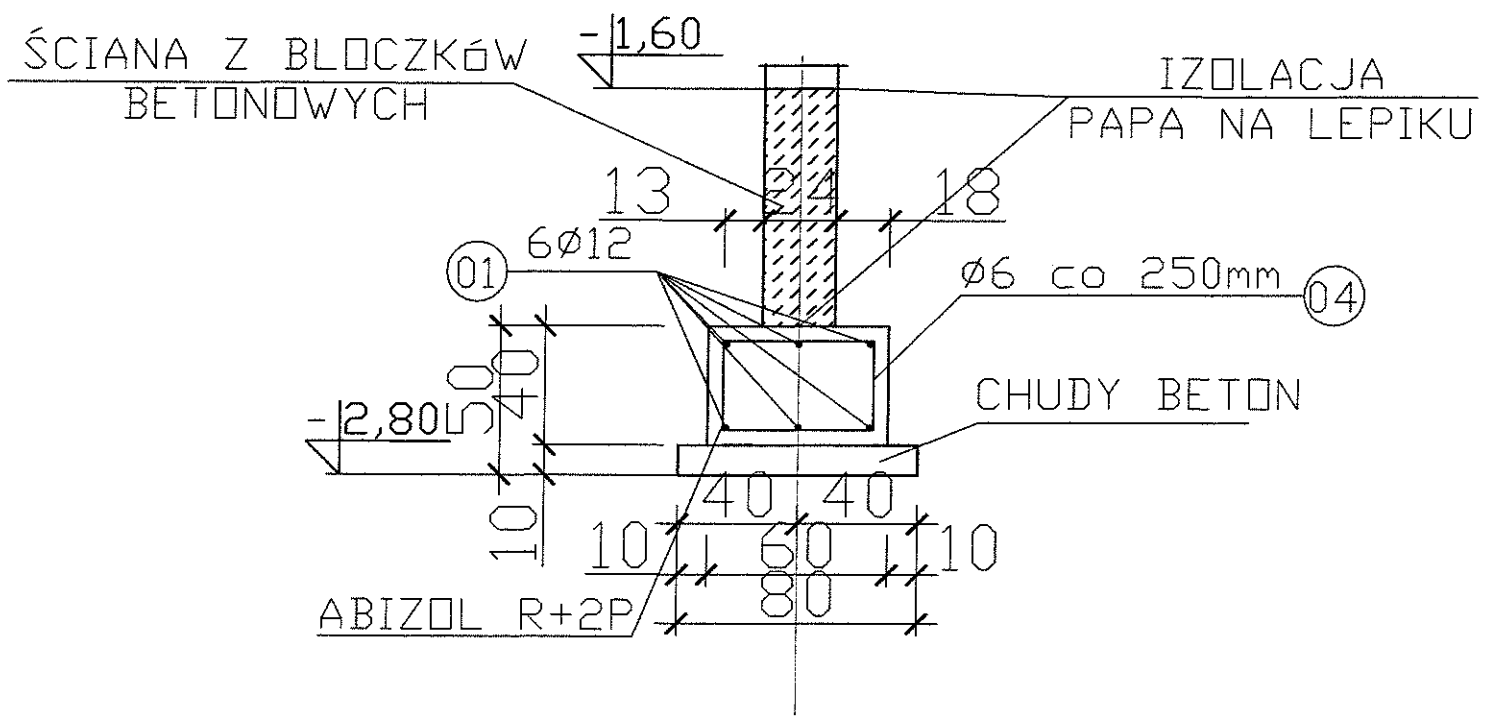

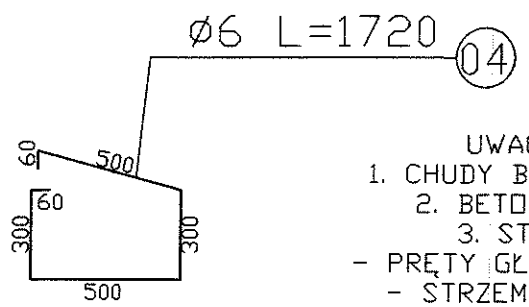

UWAGA:
1. CHUDY BETON B10
2. BETON B25
3. STAL:
- PRĘTY GŁÓWNE AIII
- STRZEMIONA A0
4. FUNDAMENT IZOLOWAĆ ABIZOLEM R+2P DO POZIOMU TERENU
5. OTULENIE MIN 40mm

TEMAT:	Dobudowa sanitariatów do świetlicy wiejskiej oraz budowa szamba		
ADRES:	Boboluszki 31 dz. nr 348, 345/1 gm. Branice		
INWESTOR:	Gmina Branice ul. Słowackiego 3		
STADIUM:	PROJEKT BUDOWLANY	BRANŻA: KONSTRUKCJA	
PROJEKTANT:	INŻ. WŁADYSŁAW CHMIELEWSKI	NR UPRAWNIEŃ	DATA 5.03.2012
ASYSTENT PROJEKTANTA:	MGR INŻ. MARCIN IGNASIAK		5.03.2012
SKALA: 1:25	KONSTRUKCJA FUNDAMENTÓW		RYS. NR: K2